LA DITTA CSZ SI RISERVA LA FACOLTA' DI APPORTARE MODIFICHE ALLE ATTREZZATURE SENZA L'OBBLIGO DI INFORMARE GLI UTILIZZATORI
E' VIETATO RIPRODURRE ANCHE SOLO PARZIALMENTE FOTO,TESTI E DATI PRESENTI IN QUESTO DOCUMENTO

PINZA MORDENTE CON ATTACCO CENTRALE

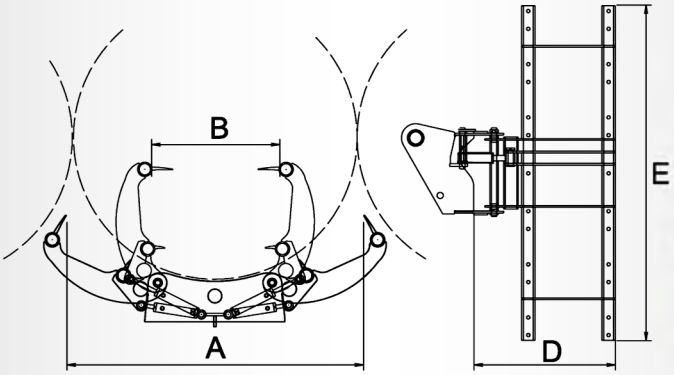

CODICE	A	B	D	E	PESO
Z.240.003	1680	700	900	1900	340

PINZA MORDENTE ATTACCO CENTRALE CON MODULO GIREVOLE

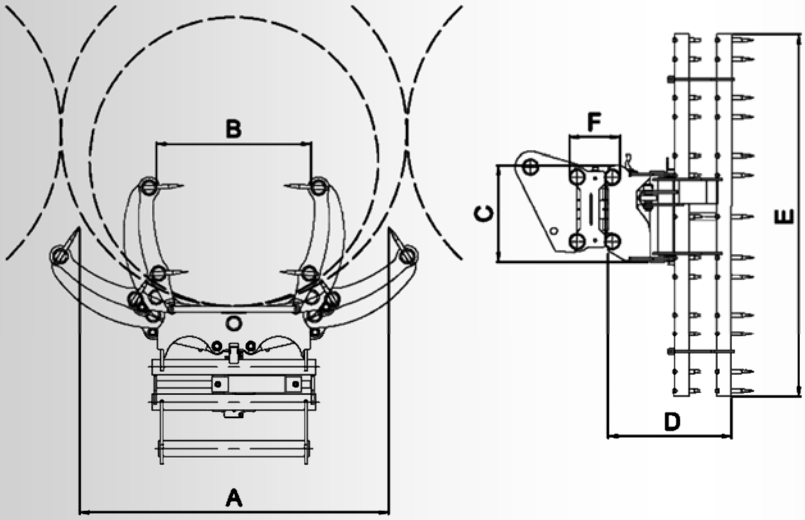

CODICE	A	B	C	D	E	F	PESO
Z.240.013	1680	700	500	900	1900	265	490

In funzione dei vari tipi di attacco e di allestimento, i DATI e i PESI possono subire variazioni